SONY 43インチ液晶モニター(4K対応)

「KJ-43X8500G」

【仕様】

液晶サイズ	43インチ
パネル	液晶パネル
解像度	4K(3840×2160)
視野角	上下:178°　/左右:178°
アスペクト比	16:9
有効表示領域(幅×高さ)	941×529mm
搭載OS	Google TV
入力端子	HDMI入力×4、ビデオ入力×1、コンポーネント入力×1
音声端子	光デジタル音声出力(AAC/PCM/AC3/DTS)×1 ヘッドホン出力×1
データ通信端子	USB×2、USB(録画用)×1 有線LAN(100BASE-TX/10BASE-T)×1
ネットワーク	対応(IEEE802.11ac/n/a/g/b)
スピーカー	あり/20W（10W＋10W）
USB再生機能	対応
自立スタンド付属品	対応
本体寸法(幅×高さ×奥行) スタンドあり	965×569×58mm 965×628×279mm
電源	AC100V　50/60Hz
消費電力	139W
動作環境	0 °C ～ 40 °C

※カリナイト自社調べ

展示会・イベント・セミナー
カリナイト

SONY 43インチ液晶モニター(4K対応)

「KJ-43X8500G」

【寸法】

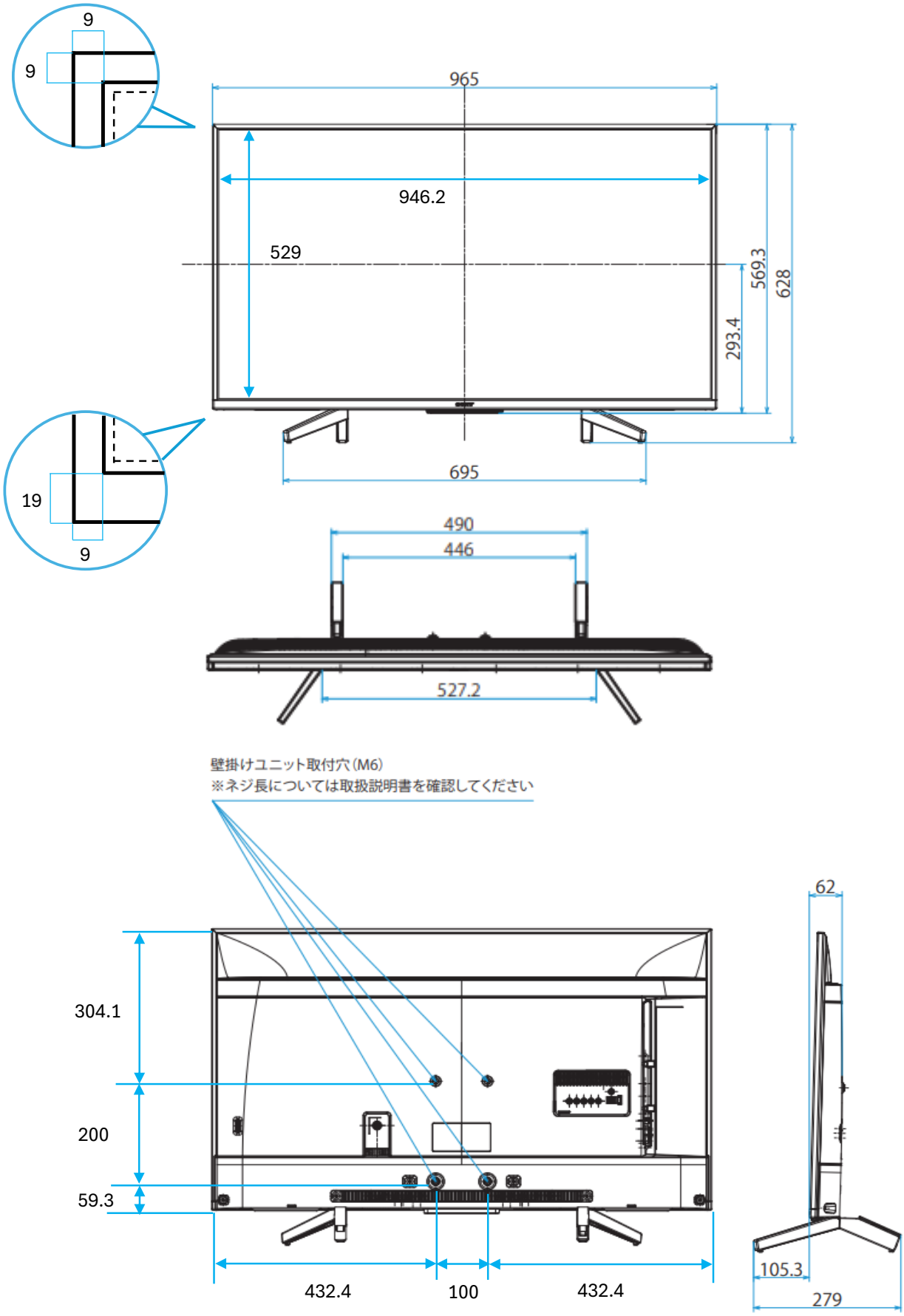

※カリナイト自社調べ
公差±5mm程

展示会・イベント・セミナー
カリナイト