SONY 55インチ液晶モニター(4K対応)

「KJ-55X80J」

【仕様】

液晶サイズ	55インチ
パネル	液晶パネル
解像度	4K(3840×2160)
視野角	上下:178/左右:178°
アスペクト比	16:9
有効表示領域(幅×高さ)	1210×680mm
搭載OS	Google TV
映像端子	HDMI入力×4(MHL端子なし)、ビデオ入力×1
音声端子	光デジタル音声出力(AAC/PCM/AC3/DTS)×1 ヘッドホン出力×1
データ通信端子	USB×1、USB(録画用)×1 有線LAN(100BASE-TX/10BASE-T)×1
スピーカー	あり/20W（10W＋10W）　※Dolby Atmos対応
USB再生機能	対応
自立スタンド付属品	非対応
本体寸法(幅×高さ×奥行)	1243×719×71mm
電源	AC100V　50/60Hz
消費電力	207W
動作環境	0 °C ～ 40 °C

※カリナイト自社調べ

展示会・イベント・セミナー カリナイト

SONY 55インチ液晶モニター(4K対応)

「KJ-55X80J」

【寸法】

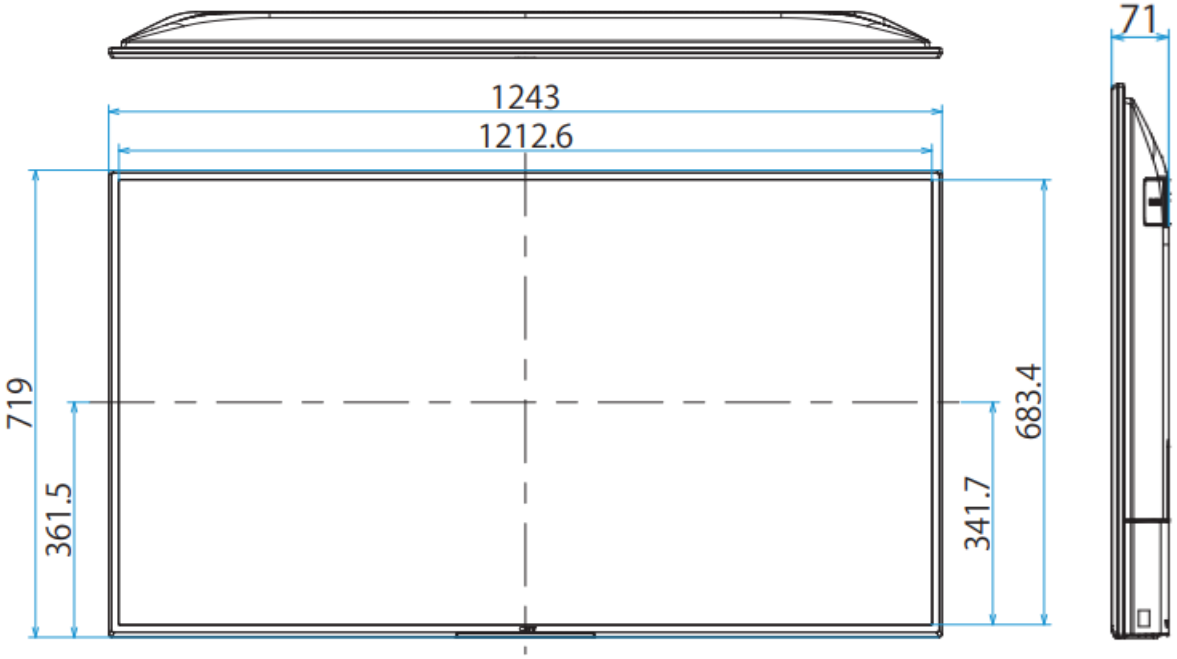

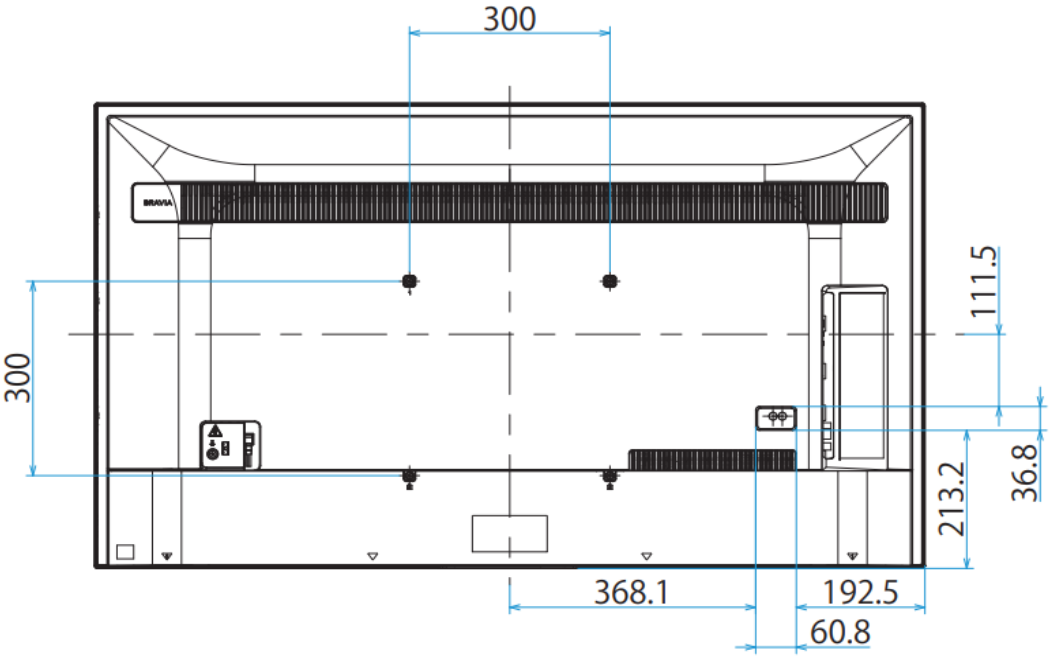

カリナイト自社調べ
公差±5mm程

展示会・イベント・セミナー
カリナイト